Ersatzteilzeichnung

Hochdruckspritzpistole ST-3225

Artikel-Nr. 203225550

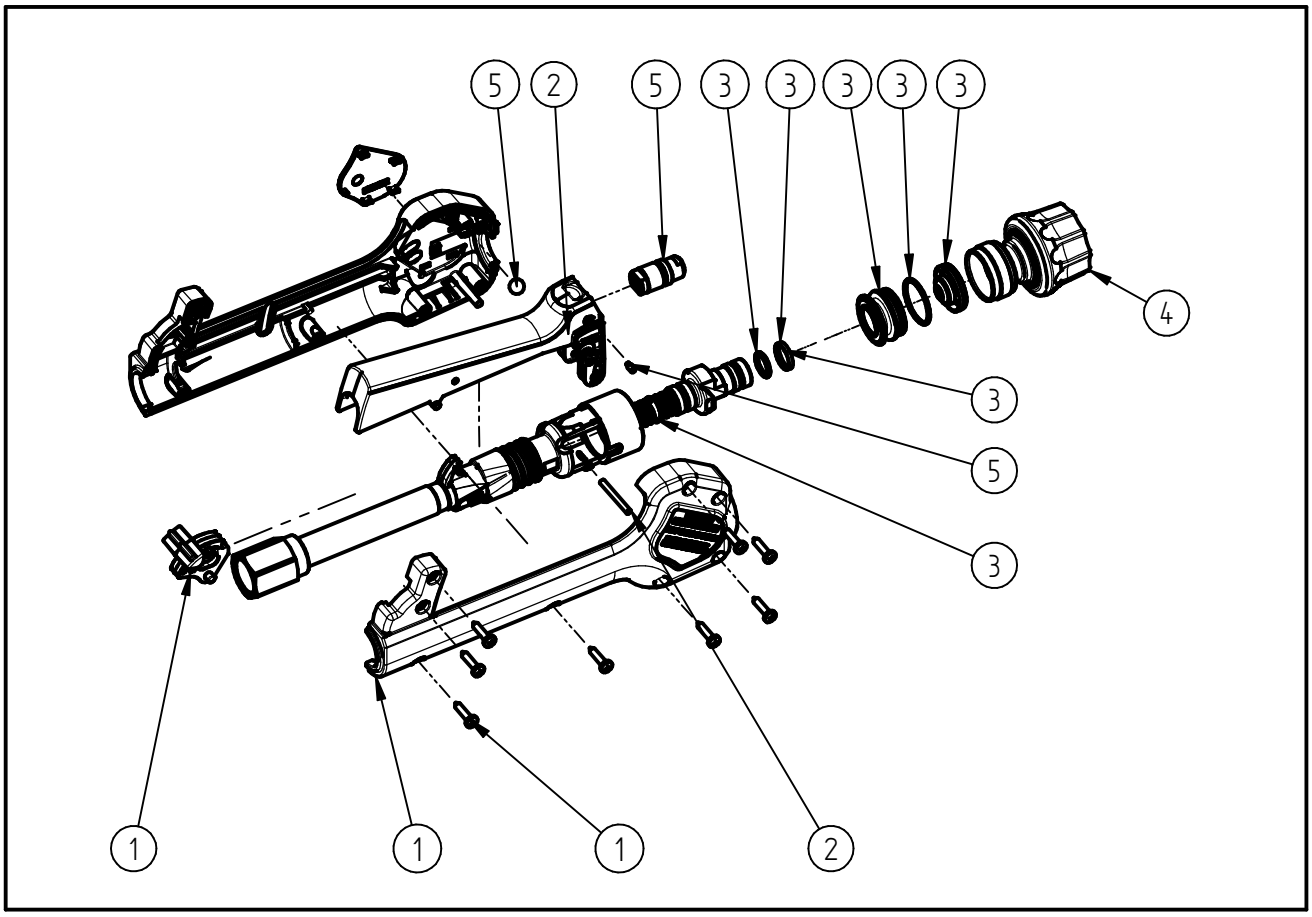

Pos.	Artikelnummer	Benennung
1	203225460	Repair-Kit Halbschalen ST-3225
2	203225470	Repair-Kit TM Hebel ST-3225
3	203225480	Repair-Kit TM Dichtelemente inkl. Dichtungen ST-3225
4	203225310	TM Kupplung
5	203225495	Repair-Kit TM Dämpfer St-3225