# Ersatzteilzeichnung

# Höchstdruckspritzpistole ST-2750

## Artikel-Nr. 202750620

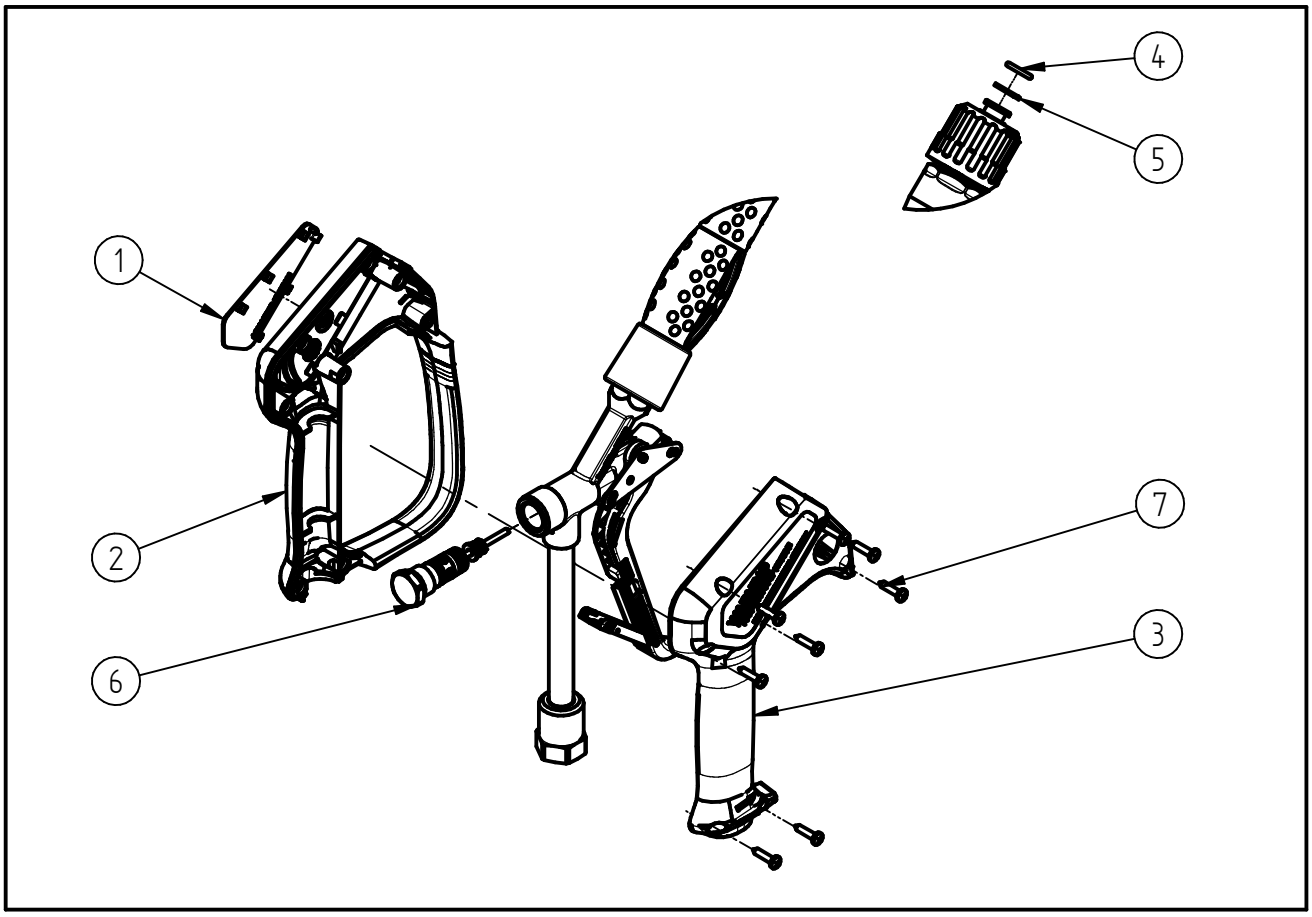


| Pos. | Artikelnummer | Benennung |
|---|---|---|
| 1 | 020009055 | Schild ST-2750 rot |
| 2 | 020008615 | Halbschale m.Bügel ST-2600 schw |
| 3 | 020008620 | Halbschale ST-2600 schwarz |
| 4 | 050000408 | O-Ring 10,6x2,4 HNBR 90 Shore |
| 5 | 050000407 | Stützring 11,1x15x1,4 PTFE/Bro |
| 6 | 202750495 | Repair-Kit ST-2750 |
| 7 | 900035161 | Repair-Kit Schrauben |